由 Autodesk 教育版产品制作

RoHS 客户图

目錄 MAPX	设变内容 MODIFICATION	日期 DATE
A0	NEW	09-10-20

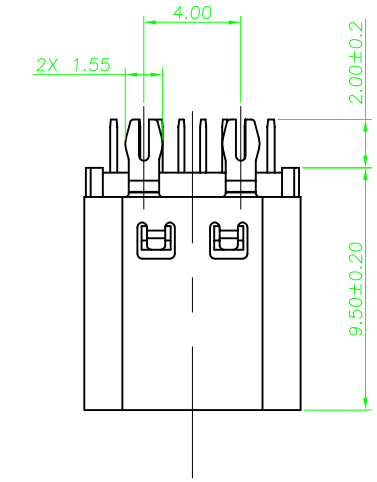

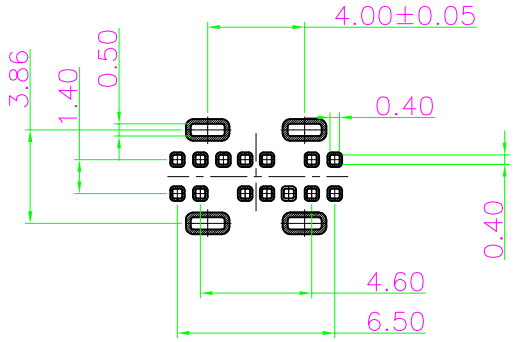

RECOMMENDED P.C.B. LAYOUT
TOLERANCE UNSPECIFIED ±0.05mm

备注:
1. 材质及电镀: 见附表1
2. 电气性能:
   2.1 接触电阻: 30mΩ Max FOR INITIAL.
   40mΩ Max AFTER TEST.
   2.2 耐电压:100V AC
   2.3 绝缘:100MΩ Min
   2.4 额定电流:
   COLLECTIVELY VBUS PIN (A4,A9,B4,B9) ,TOTAL 5A
   VCCON PIN (B5) THROUGH GND PIN(A1,A12,B1,B12),1.25A
   OTHERS PIN, 0.25A
   2.5 工作温度: -40° C ~ 80° C.
3. 机械性能:
   3.1 插入力: 5~20N.
   3.2 拔出力: 初始值8~20N测试后6~20N
   3.3 寿命: 10,000 CYCLES

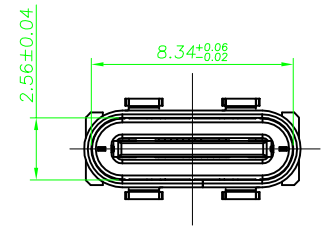

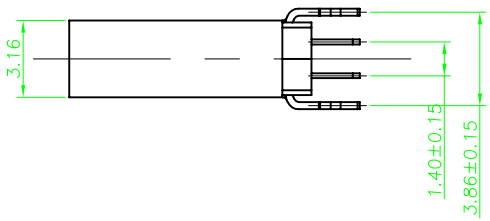

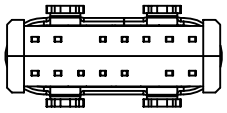

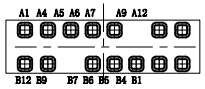

A1	GND	B12	GND
A4	VBUS	B9	VBUS
A5	CC1	B7	DN2
A6	DP1	B6	DP2
A7	DN1	B5	CC2
A9	VBUS	B4	VBUS
A12	GND	B1	GND
PIN	SIGNAL NAME	PIN	SIGNAL NAME

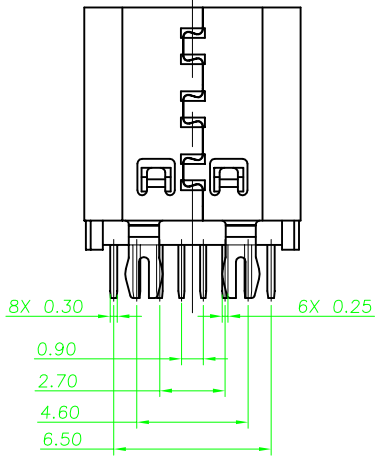

序号	品名	材质	用量	备注
05	外壳	不锈钢	1	SUS 304 1/2H,T0.30
04	二次Molding件	LCP	1	黑色 UL94 V-0
03	一次Molding件	LCP	1	黑色 UL94 V-0
02	中夹片	SUS301-H T=0.15	1	不电镀
01	端子	C18400-H T=0.20	1set	功能接触区镀金, 焊脚镀亮镍

产品图 PRODUCT CHART DWG

公差一览表 TOLERANCE UNLESS OTHERWISE

X.	±0.30	X°.	±5°
.X	±0.25	.X°	±2°
.XX	±0.30	.XX°	±1°
.XXX	±0.15	.XXX°	±0.5°

深 圳 市 鑫 风 雷 电 子 有 限 公 司
Shenzhen xinfenglei Electronic Co., Ltd

单位 UNITS	MM	制图 DRAWING	王 冠 Wangguan	产品料号 PRODUCT PART NO.	26003-UCAF003-X
比例 SCALE	1:1	审核 CHKD	雷永健 Leiyongjian	产品名称 PRODUCT NO.	Type C 14p母座180度插板H=9.5
日期 DATE	2009/10/20	核准 APPD	雷永健 Leiyongjian	角法 VIEW	版本 VER A0

THIS DRAWING CONTAINS INFORMATION THAT IS PROPRIETARY TO XINFENGLEI ELECTRONIC CO.,LTD.AND SHOULD NOT BE USED WITHOUT WRITTEN PERMISSION

由 Autodesk 教育版产品制作