由 Autodesk 教育版产品制作

**RoHS** 客户图

| 目錄 MAPX | 设变内容 MODIFICATION | 日期 DATE |
|---|---|---|
| A0 | NEW | 09-10-20 |

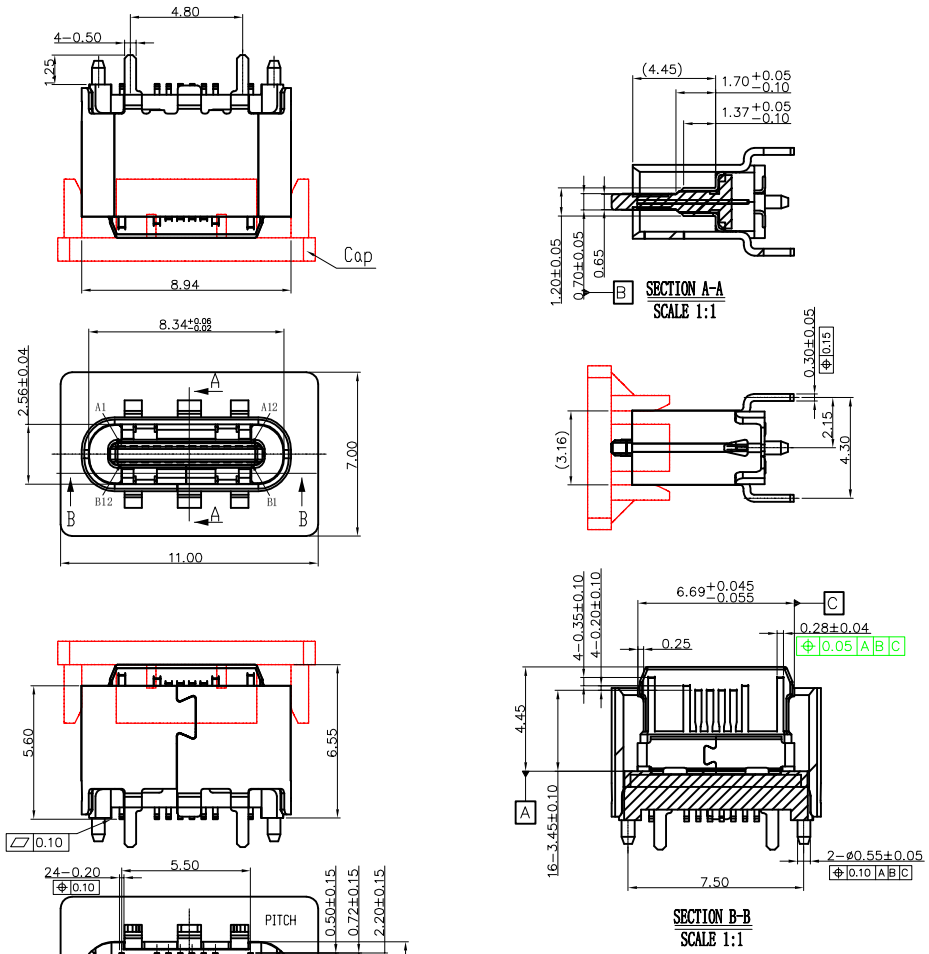


NOTES:

1.MATERIAL:
MOLDING: LCP UL94 V-0
CONTACT:COPPER ALLOY.
GOLD PLATING ALL OVER 50u" Min NICKEL
AND 100u"Min Tin ALL OVER 50u" Min NICKEL
ON SOLDER AREA
SHELL: SUS304-H,T=0.30±0.03mm
50u" NICKEL PLATING OVER ALL.
SHILD:SUS304-H,T=0.12±0.03mm

2.MECHANICAL:
INSERTION: 5~20N.
EXTRACTION: 8~20N AFTER TEST .
DURABILITY: 10000 CYCLES

3.ELECTRICAL:
CURRENT: 5A FOR VBUS;
1.25A FOR GND PIN.
0.25A FOR OTHER.
VOLTAGE: 20 V MAX
WITHSTANDING VOLTAGE: 100V AC R.M.S
CONTACT RESISTANCE: 40mΩ MAX.
INSULATION RESISTANCE: 100MΩ MIN.

4.ENVIRONMENTAL
TEMPERATURE RANGE -55°C ~ +85°C

产品图 PRODUCT CHART DWG

公差一览表 TOLERANCE UNLESS OTHERWISE

| | | | |
|---|---|---|---|
| X. | ±0.30 | X°. | ±5° |
| .X | ±0.25 | .X° | ±2° |
| .XX | ±0.30 | .XX° | ±1° |
| .XXX | ±0.15 | .XXX° | ±0.5° |

深圳市鑫风雷电子有限公司

| | | | | | | | |
|---|---|---|---|---|---|---|---|
| 单位 UNITS | MM | 制图 DRAWING | 王 冠 | 产品料号 PRODUCT PART NO. | 11009-UCAF007-X | | |
| 比例 SCALE | 1:1 | 审核 CHKD | 雷永健 | 产品名称 PRODUCT NO. | TYPE C 16P母座180度SMT H=5.6 | | |
| 日期 DATE | 2009/10/20 | 核准 APPD | 雷永健 | 角法 VIEW | | 版本 VER | A0 |

THIS DRAWING CONTAINS INFORMATION THAT IS PROPRIETARY TO XINFENGLEI ELECTRONIC CO.,LTD.AND SHOULD NOT BE USED WITHOUT WRITTEN PERMISSION

由 Autodesk 教育版产品制作

由 Autodesk 教育版产品制作

**RoHS** 客户图

| 目錄 MAPX | 设变内容 MODIFICATION | 日期 DATE |
|---|---|---|
| A0 | NEW | 09-10-20 |

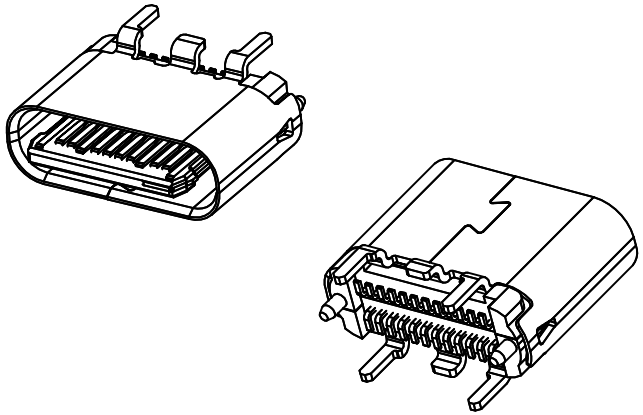

| PIN | Signal Name | PIN | Signal Name |
|---|---|---|---|
| A1 | GND | B12 | GND |
| | | | |
| | | | |
| A4 | VBUS | B9 | VBUS |
| A5 | CC1 | B8 | SBU2 |
| A6 | Dp1 | B7 | Dn2 |
| A7 | Dn1 | B6 | Dp2 |
| A8 | SBU1 | B5 | CC2 |
| A9 | VBUS | B4 | VBUS |
| | | | |
| | | | |
| A12 | GND | B1 | GND |

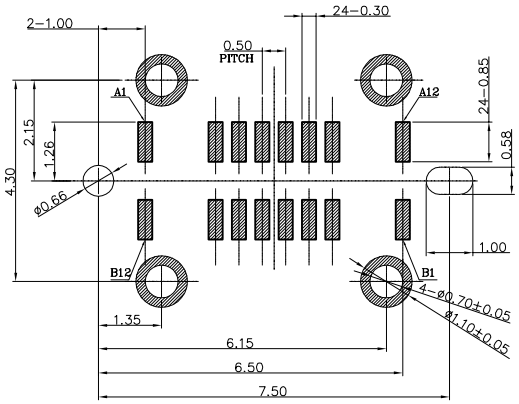


RECOMMENDED P.C.B. LAYOUT (T:1.00mm)
TOLERANCE UNSPECIFIED ±0.05mm
SCALE: 2:1

| 产品图 PRODUCT CHART DWG | | | |
|---|---|---|---|
| 公差一览表 TOLERANCE UNLESS OTHERWISE | | | |
| X. | ±0.30 | X°. | ±5° |
| .X | ±0.25 | .X° | ±2° |
| .XX | ±0.30 | .XX° | ±1° |
| .XXX | ±0.15 | .XXX° | ±0.5° |

# 深圳市鑫风雷电子有限公司

| | | | | | | | |
|---|---|---|---|---|---|---|---|
| 单位 UNITS | MM | 制图 DRAWING | 王 冠 | 产品料号 PRODUCT PART NO. | 11009-UCAF007-X | | |
| 比例 SCALE | 1:1 | 审核 CHKD | 雷永健 | 产品名称 PRODUCT NO. | TYPE C 16P母座180度SMT H=5.6 | | |
| 日期 DATE | 2009/10/20 | 核准 APPD | 雷永健 | 角法 VIEW | | 版本 VER | A0 |

THIS DRAWING CONTAINS INFORMATION THAT IS PROPRIETARY TO XINFENGLEI ELECTRONIC CO.,LTD.AND SHOULD NOT BE USED WITHOUT WRITTEN PERMISSION

由 Autodesk 教育版产品制作

由 Autodesk 教育版产品制作

**RoHS** 客户图

| 目錄 MAPX | 设变内容 MODIFICATION | 日期 DATE |
|---|---|---|
| A0 | NEW | 09-10-20 |

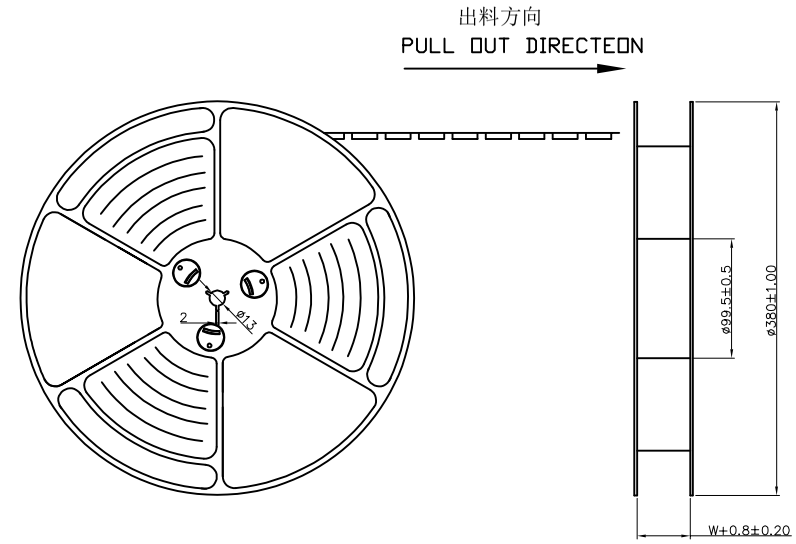


NOTES

1.帶子引導長度
LEAD TAPE LENGTH
出料方向
PULL OUT DIRECTEON

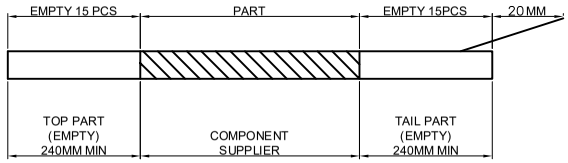


2. 出貨'運輸過程中一定注意:
THIS REQUIREMENT SHOULD BE APPLIED AT SHIPMENT:
卷帶在運輸過程中不能散開
PEELING OFF SHOULD NOT BE ALLOWED DURING TRANSPORTATION

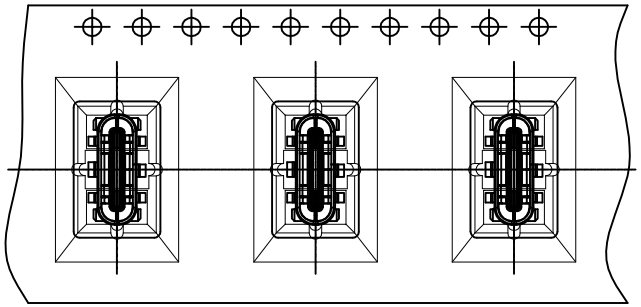

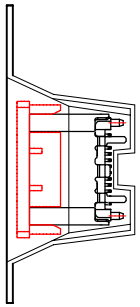

| 产品图 PRODUCT CHART DWG | | | |
|---|---|---|---|
| 公差一览表 TOLERANCE UNLESS OTHERWISE | | | |
| X. | ±0.30 | X°. | ±5° |
| .X | ±0.25 | .X° | ±2° |
| .XX | ±0.30 | .XX° | ±1° |
| .XXX | ±0.15 | .XXX° | ±0.5° |

深圳市鑫风雷电子有限公司

| | | | | | | | |
|---|---|---|---|---|---|---|---|
| 单位 UNITS | MM | 制图 DRAWING | 王 冠 | 产品料号 PRODUCT PART NO. | 11009-UCAF007-X | | |
| 比例 SCALE | 1:1 | 审核 CHKD | 雷永健 | 产品名称 PRODUCT NO. | TYPE C 16P母座180度SMT H=5.6 | | |
| 日期 DATE | 2009/10/20 | 核准 APPD | 雷永健 | 角法 VIEW | | 版本 VER | A0 |

THIS DRAWING CONTAINS INFORMATION THAT IS PROPRIETARY TO XINFENGLEI ELECTRONIC CO.,LTD.AND SHOULD NOT BE USED WITHOUT WRITTEN PERMISSION

由 Autodesk 教育版产品制作

由 Autodesk 教育版产品制作

**RoHS** 客户图

| 目錄 MAPX | 设变内容 MODIFICATION | 日期 DATE |
|---|---|---|
| A0 | NEW | 09-10-20 |

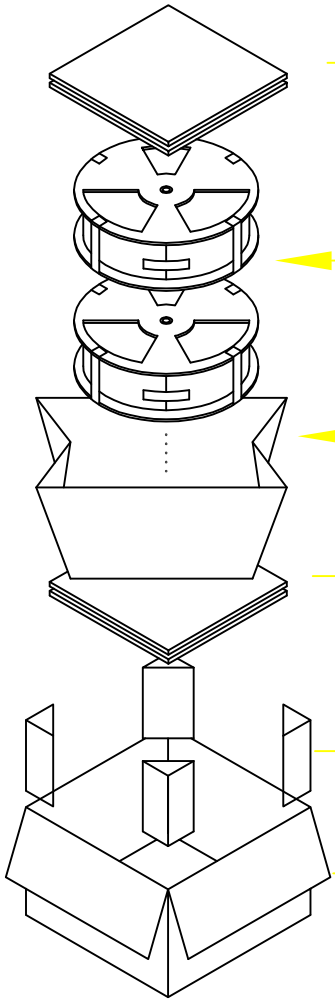


at small positioning hole of the carrier tape side).
標簽黏貼處 (朝捲裝包材的小定位孔一側)
Location of label sticking (label

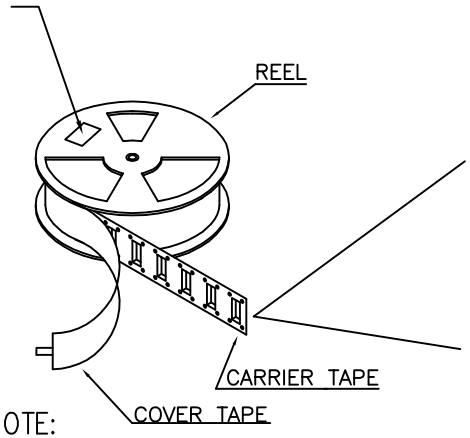


NOTE:

1. 每捲包裝數量及每箱裝箱數量如左下表格.
Packing q'ty of each reel & carton as below table shown.
2. 以上膠帶覆蓋下包裝帶經包裝機熱熔包裝
Use cover tape to cover and hot melt machine to seal up.
3. 每個紙箱放2個珍珠棉
Every carton use 2pcs EPE.
4. 將裝滿產品的卷盤放入紙箱并以膠帶封口
Put reels in the carton and use adhesive tape to seal up.

| | REEL | CARTON |
|---|---|---|
| CONNECTOR (PCS) | 800 | 6400 |

产品图 PRODUCT CHART DWG

公差一览表 TOLERANCE UNLESS OTHERWISE

| | | | |
|---|---|---|---|
| X. | ±0.30 | X°. | ±5° |
| .X | ±0.25 | .X° | ±2° |
| .XX | ±0.30 | .XX° | ±1° |
| .XXX | ±0.15 | .XXX° | ±0.5° |

深圳市鑫风雷电子有限公司

| | | | | | |
|---|---|---|---|---|---|
| 单位 UNITS | MM | 制图 DRAWING | 王 冠 | 产品料号 PRODUCT PART NO. | 11009-UCAF007-X |
| 比例 SCALE | 1:1 | 审核 CHKD | 雷永健 | 产品名称 PRODUCT NO. | TYPE C 16P母座180度SMT H=5.6 |
| 日期 DATE | 2009/10/20 | 核准 APPD | 雷永健 | 角法 VIEW | 版本 VER A0 |

THIS DRAWING CONTAINS INFORMATION THAT IS PROPRIETARY TO XINFENGLEI ELECTRONIC CO.,LTD.AND SHOULD NOT BE USED WITHOUT WRITTEN PERMISSION

由 Autodesk 教育版产品制作