由 Autodesk 教育版产品制作

RoHS 客户图

目錄 MAPX	设变内容 MODIFICATION	日期 DATE
A0	NEW	09-10-20

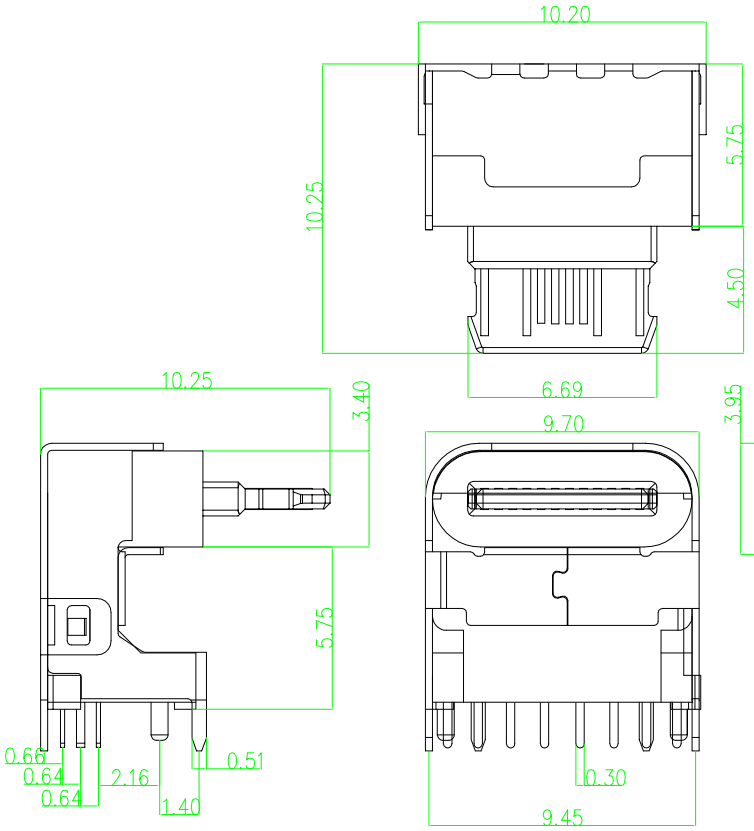

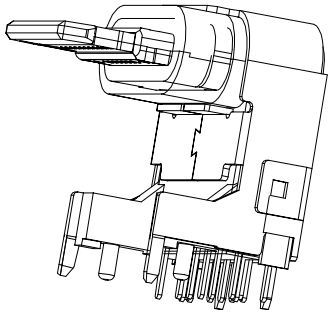

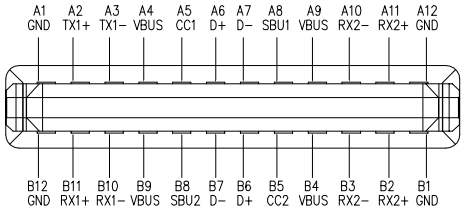

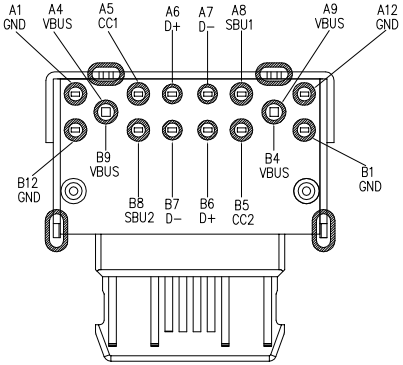

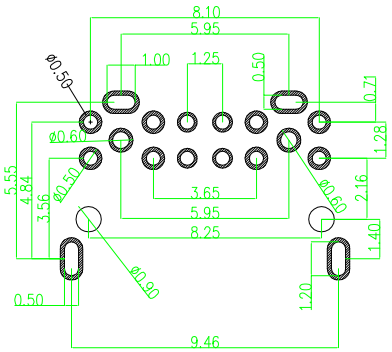

P.C.B LAYOUT

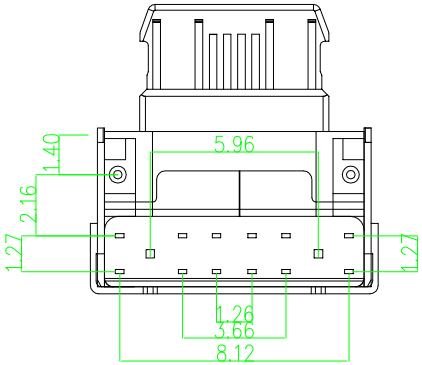

产品图 PRODUCT CHART DWG	深圳市鑫风雷电子有限公司 Shenzhen xinfenglei Electronic Co., Ltd						
公差一览表 TOLERANCE UNLESS OTHERWISE	单位 UNITS	MM	制图 DRAWING	王 冠	产品料号 PRODUCT PART NO.	25020-UCAF003-X	
X. ±0.30 X: ±5°	比例 SCALE	1:1	审核 CHKD	雷永健	产品名称 PRODUCT NO.	TYPE C 16P加高中美规 20W	
.X ±0.25 .X° ±2°	日期 DATE	2009/10/20	核准 APPD	雷永健	角法 VIEW	版本 VER	A0
.XX ±0.30 .XX° ±1°							
.XXX ±0.15 .XXX° ±0.5°							

THIS DRAWING IS THE PROPRIETARY TO XINFENGLEI ELECTRONIC CO.,LTD.AND SHOULD NOT BE USED WITHOUT WRITTEN PERMISSION

由 Autodesk 教育版产品制作