RoHS 客户图

目錄 MAPX	设变内容 MODIFICATION	日期 DATE
A0	NEW	09-10-20

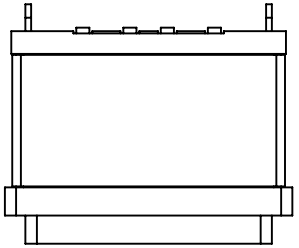

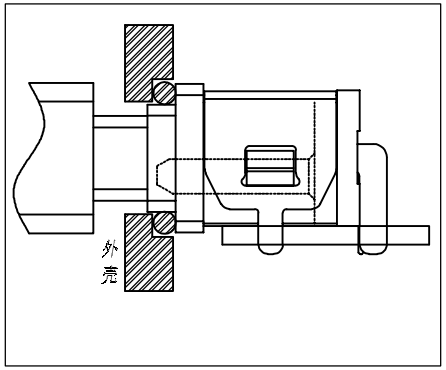

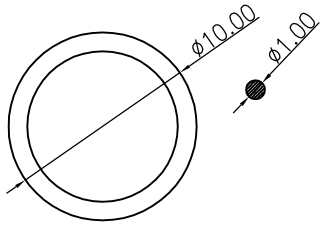

注：防水圈是圆形截面，直径为1.0mm的硅胶圈，防水圈挤压量，由1.0mm挤压到0.4mm-0.5mm，防水效果好

规格说明:Specifications:

电气特性:Electrical:

1. 额定电流：Current Rating
   3.0A/contact terminal
2. 额定电压：Voltage Rating
   30V DC
3. 接触阻抗:Contact Resistance
   50 milliohms MAX
4. 耐电压:Dielectnic Withstanding Voitage:
   300 V AC AT Sea Levol
5. 绝缘阻抗:Lnsulation Resistance:
   100MEGA ohms MIN

物理性能:Mechanical:

1. 插拔力：Cnnector Mate and Unmate Force
   Mate force:≤3.57kgf
   Unmate force:≥1.02kgf

原材料:Matorial:

1. 塑胶:Housing:
   Hing Temperature Tnermaplastics, PA10T/LCP Black
2. 端子:Contact:Copper Alloy
3. 外壳:Shell: SUS

电镀:Finish:

1. 端子:Contact: Piated Gold in Mating Area; Tin On Solder Talls
2. 外壳:Shell:
   Nickel Plating

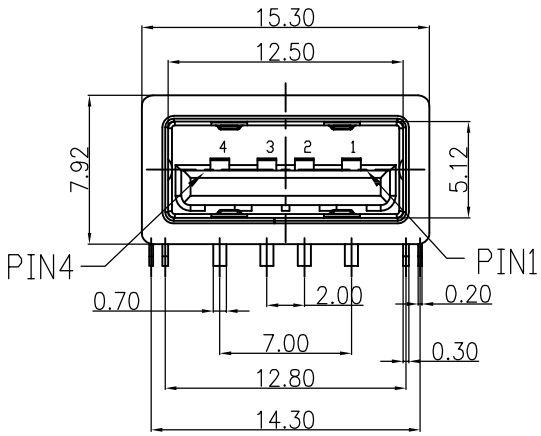

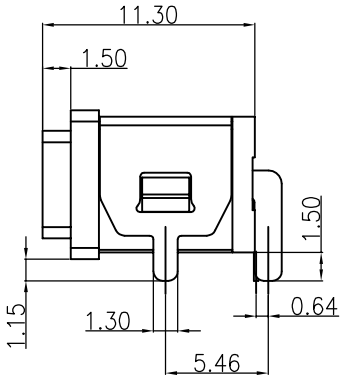

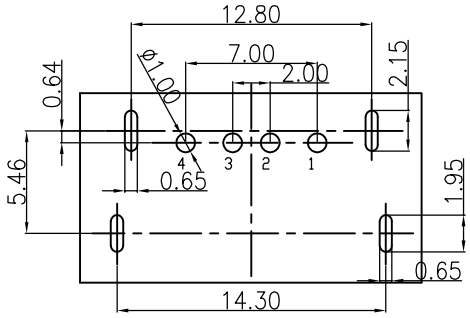

RECOMMENDED PCB LAYOUT(TOP VIEW)
GENERAL TOLERANCES:±0.05
仅供参考

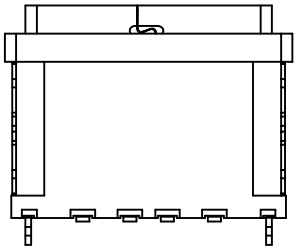

PIN ASSIGNMENT

PIN NO.	1	2	3	4
SINGAL NAME	VBUS	D-	D+	GND

产品图 PRODUCT CHART DWG			
公差一览表 TOLERANCE UNLESS OTHERWISE			
X.	±0.30	X°.	±5°
.X	±0.25	.X°	±2°
.XX	±0.20	.XX°	±1°
.XXX	±0.15	.XXX°	±0.5°

深圳市鑫风雷电子有限公司
Shenzhen xinfenglei Electronics Co., Ltd

单位 UNITS	MM	制图 DRAWING	王冠 Wangguan	产品料号 PRODUCT PART NO.	01020-U2AF001-X
比例 SCALE	1:1	审核 CHKD	雷永健 Leiyongjian	产品名称 PRODUCT NO.	USB2.0 AF 90度反向四脚无柱防水
日期 DATE	2009/10/20	核准 APPD	雷永健 Leiyongjian	联系方式 Mailbox/web	mailbox: salel@xflconn.com www.xflconn.com

THIS DRAWING IS PROPRIETARY TO XINFENGLEI ELECTRONIC CO.,LTD.AND SHOULD NOT BE USED WITHOUT WRITTEN PERMISSION

由 Autodesk 教育版产品制作