RoHS 客户图

目錄 MAPX	设变内容 MODIFICATION	日期 DATE
A0	NEW	09-10-20

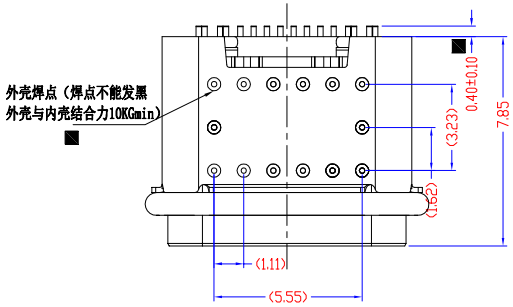

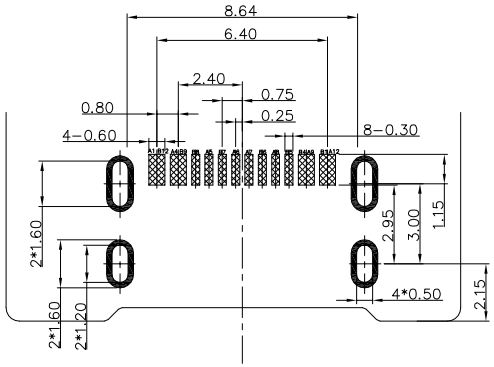

RECOMMENDED P.C.B. LAYOUT
TOLERANCE UNSPECIFIED ±0.05mm

Pin Number	host	device	Pin Number	host	device
Pin A1	GND	GND	Pin B12	GND	GND
Pin A4	VBUS	VBUS	Pin B9	VBUS	VBUS
Pin A5	CC1	CC1	Pin B8	SBU2	SBU2
Pin A6	DP1	DP1	Pin B7	DN2	DN2
Pin A7	DN1	DN1	Pin B6	DP2	DP2
Pin A8	SBU1	SBU1	Pin B5	CC2	CC2
Pin A9	VBUS	VBUS	Pin B4	VBUS	VBUS
Pin A12	GND	GND	Pin B1	GND	GND

备注:
1. 材料: See Table A
2. 电镀要求: See Table A
2. 电气特性
A. 温升: 3A;
B. 工作温度: -25℃~85℃;
C. 接触电阻:40mΩ Max,(初始),50mΩ Max(插拔后);
D. 电压: 100V AC 1分钟;
E. 绝缘电阻: 100MΩ min。DC 500v;
3. 机械性能:
A. 插入力: 5~20N;
B. 拔出力: 8~20N; 耐久后6~20N
C. 耐久性寿命: 10,000次
4. 使用物料及制程符合HF.

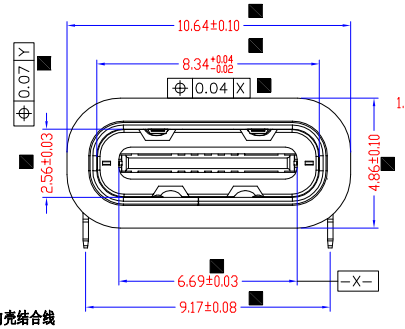

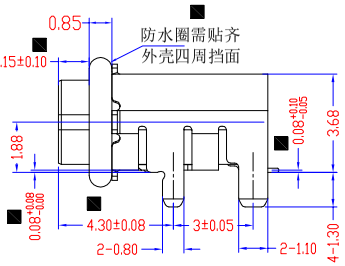

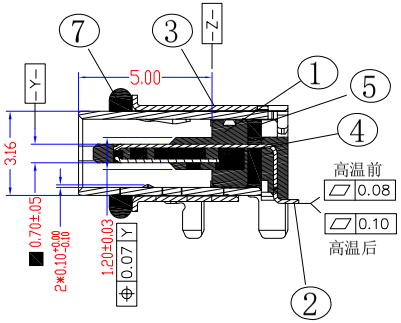

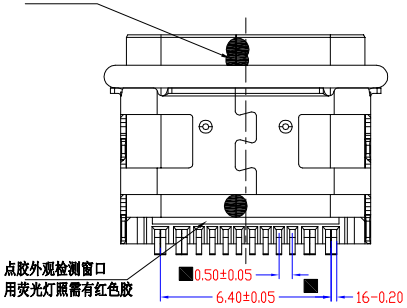

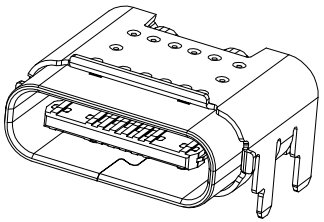

ITEM	DESC.	MATERIAL	REMARKS	PART REMARKS
7	O-Ring	硅胶，棕色，耐高温285度L10.78*W5.0mm)		
6	Bond	Adhesive8920		
5	CONTACT	SUS304	Ni: 50u"min	
4	SHELL	SUS304	Ni: 50u"min	
3	LATCH	SUS301		
2	TERMINAL	C7025	Au: 5u"	
1	Huosing	L.C.P	蓝色 HF UL94-V0	

产品图
PRODUCT CHART DWG

公差一览表
TOLERANCE UNLESS OTHERWISE

X.	±0.30	X°.	±5°
.X	±0.25	.X°	±2°
.XX	±0.30	.XX°	±1°
.XXX	±0.15	.XXX°	±0.5°

深 圳 市 鑫 风 雷 电 子 有 限 公 司
Shenzhen xinfenglei Electronic Co., Ltd

单位 UNITS	MM	制图 DRAWING	王 冠 Wangguan	产品料号 PRODUCT PART NO.	25012-UCAF003-X
比例 SCALE	1:1	审核 CHKD	雷永健 Leiyongjian	产品名称 PRODUCT NO.	
日期 DATE	2009/10/20	核准 APPD	雷永健 Leiyongjian	角法 VIEW	版本 VER A0

THIS DRAWING IS THE PROPRIETARY TO XINFENGLEI ELECTRONIC CO.,LTD.AND SHOULD NOT BE USED WITHOUT WRITTEN PERMISSION

由 Autodesk 教育版产品制作