RoHS 客户图

目錄 MAPX	设变内容 MODIFICATION	日期 DATE
A0	NEW	19-10-20

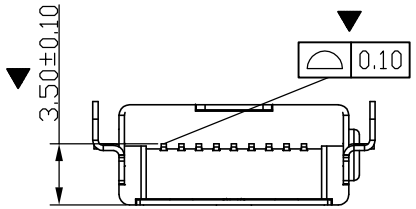

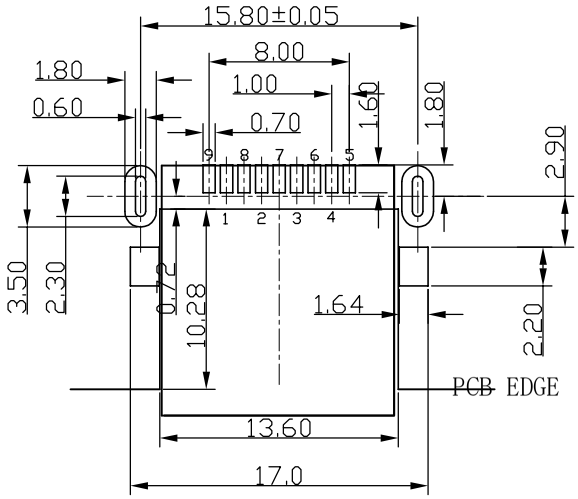

RECOMMANDED PCBA LAYOUT
(TOLERANCE+±0.05)

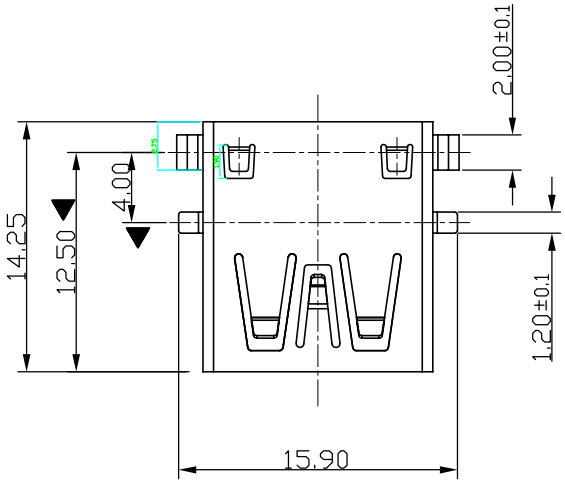

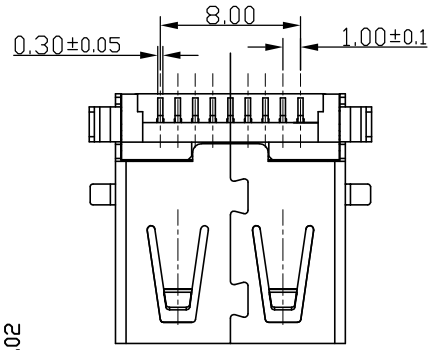

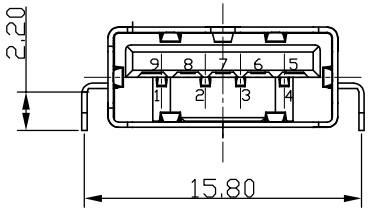

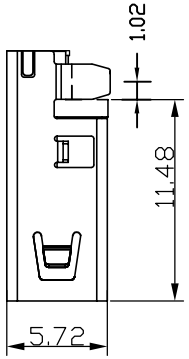

注:

1。材料:
- 1.1绝缘体: LCP UL 94V-01.
- 2.连接端子: 青铜(T = 0.20 mm)
- 1.3外壳: 铁料或黄铜(T = 0.30 mm)

2。电气特性:
- 2.1接触电阻: 最大30mΩ
- 2.2接触电流额定值: 1.5 A
- 2.3耐压介质电压: 500V R.M.S.
- 2.4绝缘电阻: 最小1000兆欧
- 2.5工作温度: -40 ° C —85 ° C

3.机械特性:
- 3.1交配力: 3.57 kg 最大
- 3.2无效力: 0.96 kg 最小
- 3.3耐久性: 5000次循环。

4.电镀
- 4.1端子: 镍底50u”-100u”，锡焊接区(10 ~ 30) u”，镀金接触区0.5u”-1u”
- 4.2壳牌: 铜底50u”-100u”,镀镍层最小80u”

PART NO.: 8003F-0000006-A

SERISE: USB3.0
Receptacle
serial number
Variabler

Pin #	SIGNAL NAME	DESCRIPTION	MATING SEQUENCE
1	VBUS	POWER	SECOND
2	D-	USB 2.0 DIFFERENTIAL PAIR	THIRD
3	D+		
4	GND	GROUND FOR POWER RETURN	SECOND
5	StdA_SSRX-	SUPERSPEED RECEIVER DIFFERENTIAL PAIR	LAST
6	StdA_SSRX+		
7	GND_DRAIN	GROUND FOR SIGNAL RETURN	
8	StdA_SSTX-	SUPERSPEED TRANSMITTER DIFFERENTIAL PAIR	
9	StdA_SSTX+		
Shell	Shield	CONNECTOR METAL SHELL	FRIST

产品图
PRODUCT CHART DWG

公差一览表
TOLERANCE UNLESS OTHERWISE

X.	±0.30	X°.	±5°
.X	±0.25	.X°	±2°
.XX	±0.20	.XX°	±1°
.XXX	±0.15	.XXX°	±0.5°

深圳市鑫风雷电子有限公司
Shenzhen xinfenglei Electronics Co., Ltd

单位 UNITS	MM	制图 DRAWING	王冠 Wangguan	产品料号 PRODUCT PART NO.	8003F-0000006-A
比例 SCALE	1:1	审核 CHKD	雷永健 Leiyongjian	产品名称 PRODUCT NO.	USB3.0母座沉板2.2 H=3.5 L=14.25 四脚无边
日期 DATE	2009/10/20	核准 APPD	雷永健 Leiyongjian	联系方式 Mailbox/web	mailbox: sale1@xflconn.com www.xflconn.com

THIS DRAWING CONTAINS INFORMATION THAT IS PROPRIETARY TO XINFENGLEI ELECTRONIC CO.,LTD.AND SHOULD NOT BE USED WITHOUT WRITTEN PERMISSION

由 Autodesk 教育版产品制作