RoHS	客户图

目錄 MAPX	设变内容 MODIFICATION	日期 DATE
	NEW	09-10-20

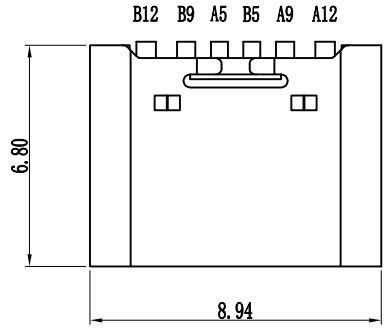

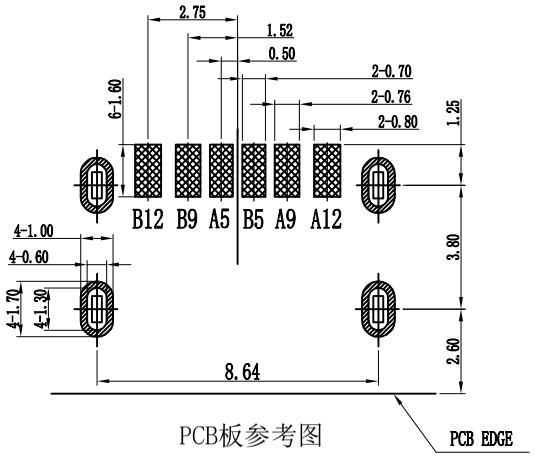

PCB板参考图

TYPE C USB技术要求:

1.电气性能
- 1.1.额定电流 3A/5A.
- 1.2 额定电压：5V.
- 1.2.耐电压：500 V(AC) for 1 min.
- 1.3.接触阻抗：40mΩ Max.
  可靠性和环境测试后阻抗变化不得超过10mΩ.
- 1.4.绝缘阻抗：100 MΩMin.

2.机械性能
- 2.1 插入力：5-20N. 拔出力：6-20N.
- 2.2 寿命测试：5000/10000cycles Max.
- 2.3 推力：50N min.
- 2.4 剥离强度：150N min.
- 2.5 扭曲强度：0.75Nm

3.材料要求
- 4.1 胶芯材料：LCP/PA9T
- 4.2 外壳材料：SPCC/C2680/SUS304
- 4.3 端子材料：C2680/C5191/C7025

4.盐雾要求：24H/48H

5.工作温度：-20° C～85° C

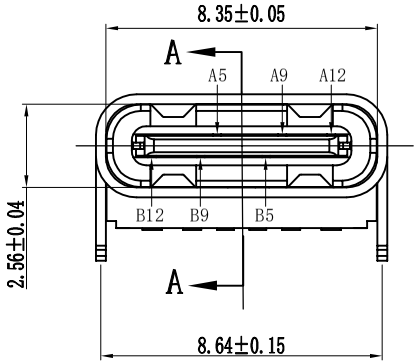

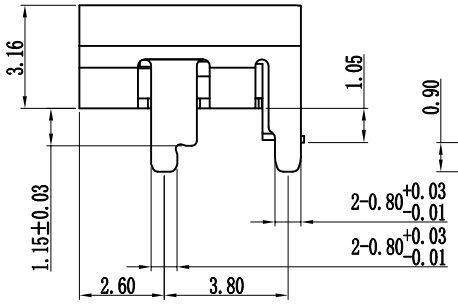

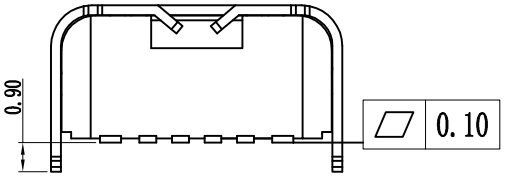

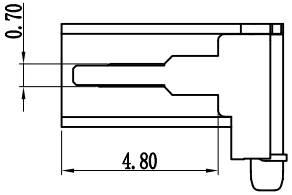

A-A

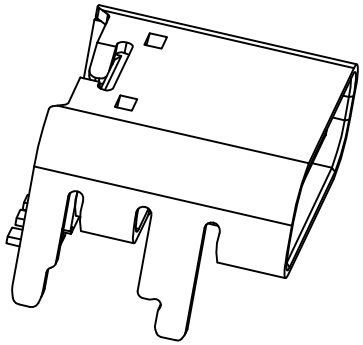

PART NO.: 8001F-0600008-X

SERISE: TYPE C

Receptacle

serial number

Variabler

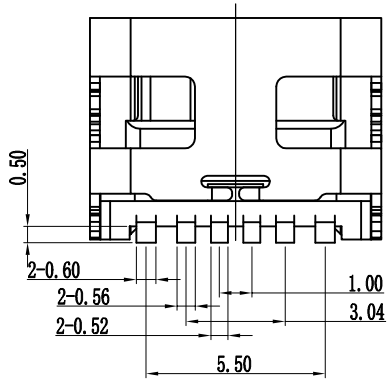

A5	CC1	B12	GND
A9	VBUS	B9	VBUS
A12	GND	B5	CC2
PIN	SIGNAL NAME	PIN	SIGNAL NAME

产品图 PRODUCT CHART DWG			
公差一览表 TOLERANCE UNLESS OTHERWISE			
X.	±0.30	X°.	±5°
.X	±0.25	.X°	±2°
.XX	±0.20	.XX°	±1°
.XXX	±0.15	.XXX°	±0.5°

深圳市鑫风雷电子有限公司
Shenzhen xinfenglei Electronics Co., Ltd

单位 UNITS	MM	制图 DRAWING	王 冠	产品料号 PRODUCT PART NO.	8001F-0600008-B		
比例 SCALE	1:1	审核 CHKD	雷永健	产品名称 PRODUCT NO.	TYPE C 6P母座板上SMT 加高1.15 L=6.8		
日期 DATE	2009/10/20	核准 APPD	雷永健	角法 VIEW		版本 VER	A0

THIS DRAWING IS PROPRIETARY TO XINFENGLEI ELECTRONIC CO.,LTD.AND SHOULD NOT BE USED WITHOUT WRITTEN PERMISSION

由 Autodesk 教育版产品制作