RoHS 客户图

目錄 MAPX	设变内容 MODIFICATION	日期 DATE
A0	NEW	19-10-20

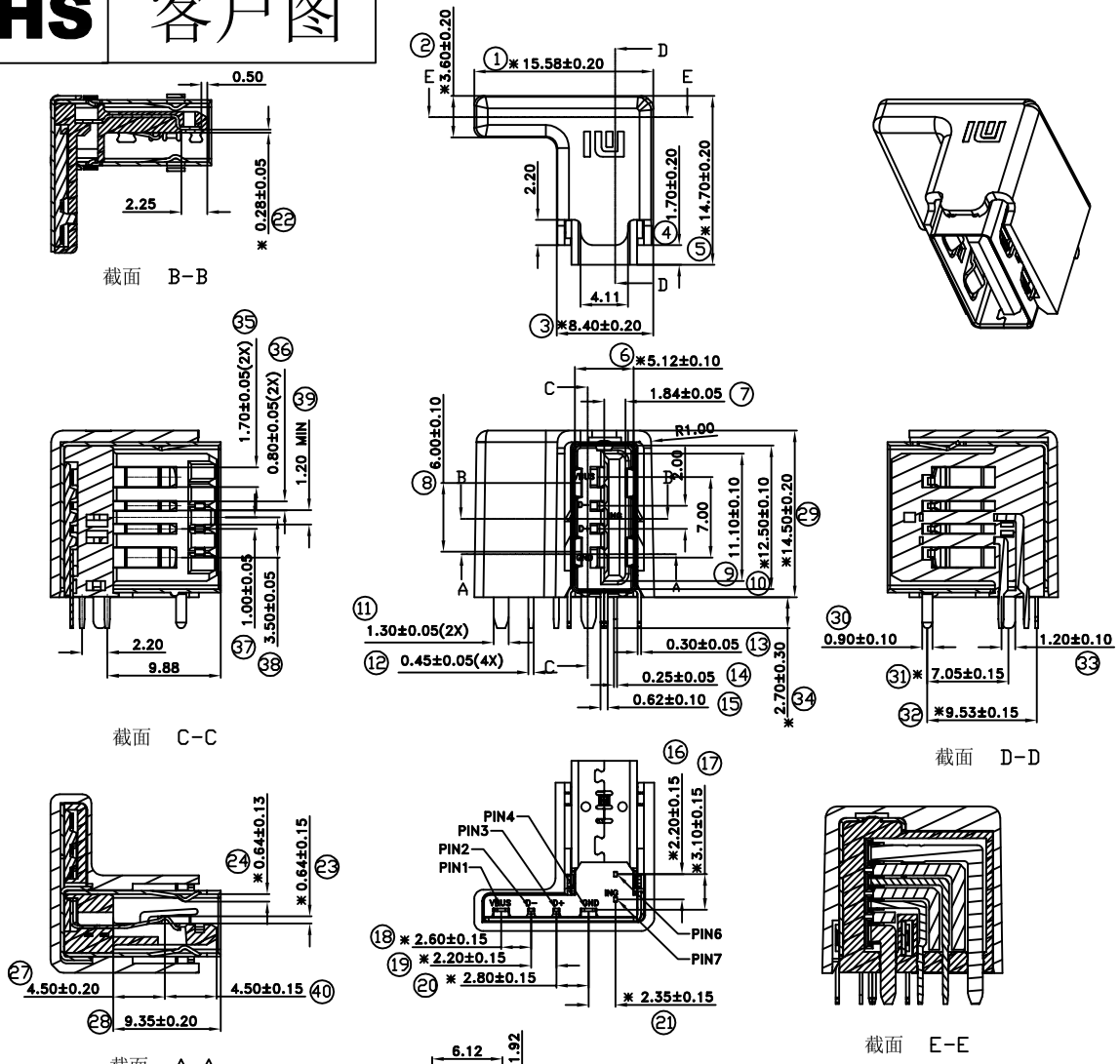

特性：Specifications:

电气：Electrical:

1. 接触阻抗：Contact Resistance:
   30 milliohms MAX
2. 耐电压:Dielectnic With Standing Voitage:
   500 V AC AT Sea Levol
3. 绝缘阻抗：Lnsulation Resistance:
   1000 MEGA ohms MIN

机构：Mechanical:

1. 结合力：Mating Force:
   35 N MAX 最大 35 N
2. 拔出力：Unmating Force:
   8 N MIN 最小 8 N

材料：Matorial:

1. 胶芯：PA10T.
2. 端子：Contact: C7025，T=0.25±0.01
3. 外壳：Shell: SUS304，T=0.3±0.01
4. 护套：LCP

电镀：Finish:

1. 端子：Contact:Piated Gold in Mating AreA:
Tin/Lead On Solder Talls.接触点镀金30唛，脚镀锡100唛
2. 外壳：Shell:
   Nickel Plating .镀镍80唛

额定电流1.5A，盐雾48H，镀锡部8H

Pin #	SIGNAL NAME	DESCRIPTION	MATING SEQUENCE
1	VBUS	POWER	SECOND
2	D-	USB 2.0 DIFFERENTIAL PAIR	THIRD
3	D+		
4	GND	GROUND FOR POWER RETURN	SECOND

PART NO.: 8002F-0000010-X

SERISE: USB2.0
Receptacle
serial number
Variabler

产品图 PRODUCT CHART DWG			
公差一览表 TOLERANCE UNLESS OTHERWISE			
X.	±0.30	X°.	±5°
.X	±0.25	.X°	±2°
.XX	±0.20	.XX°	±1°
.XXX	±0.15	.XXX°	±0.5°

深 圳 市 鑫 风 雷 电 子 有 限 公 司
Shenzhen xinfenglei Electronics Co., Ltd

单位 UNITS	MM	制图 DRAWING	王 冠 Wangguan	产品料号 PRODUCT PART NO.	8002F-0000010-X
比例 SCALE	1:1	审核 CHKD	雷永健 Leiyongjian	产品名称 PRODUCT NO.	USB2.0 AF母座侧插小米款
日期 DATE	2009/10/20	核准 APPD	雷永健 Leiyongjian	联系方式 Mailbox/web	mailbox: sale1@xflconn.com www.xflconn.com

THIS DRAWING CONTAINS INFORMATION THAT IS PROPRIETARY TO XINFENGLEI ELECTRONIC CO.,LTD.AND SHOULD NOT BE USED WITHOUT WRITTEN PERMISSION

由 Autodesk 教育版产品制作