由 Autodesk 教育版产品制作

RoHS 客户图

目 錄 MAPX	设 变 内 容 MODIFICATION	日 期 DATE
A0	NEW	24-05-01

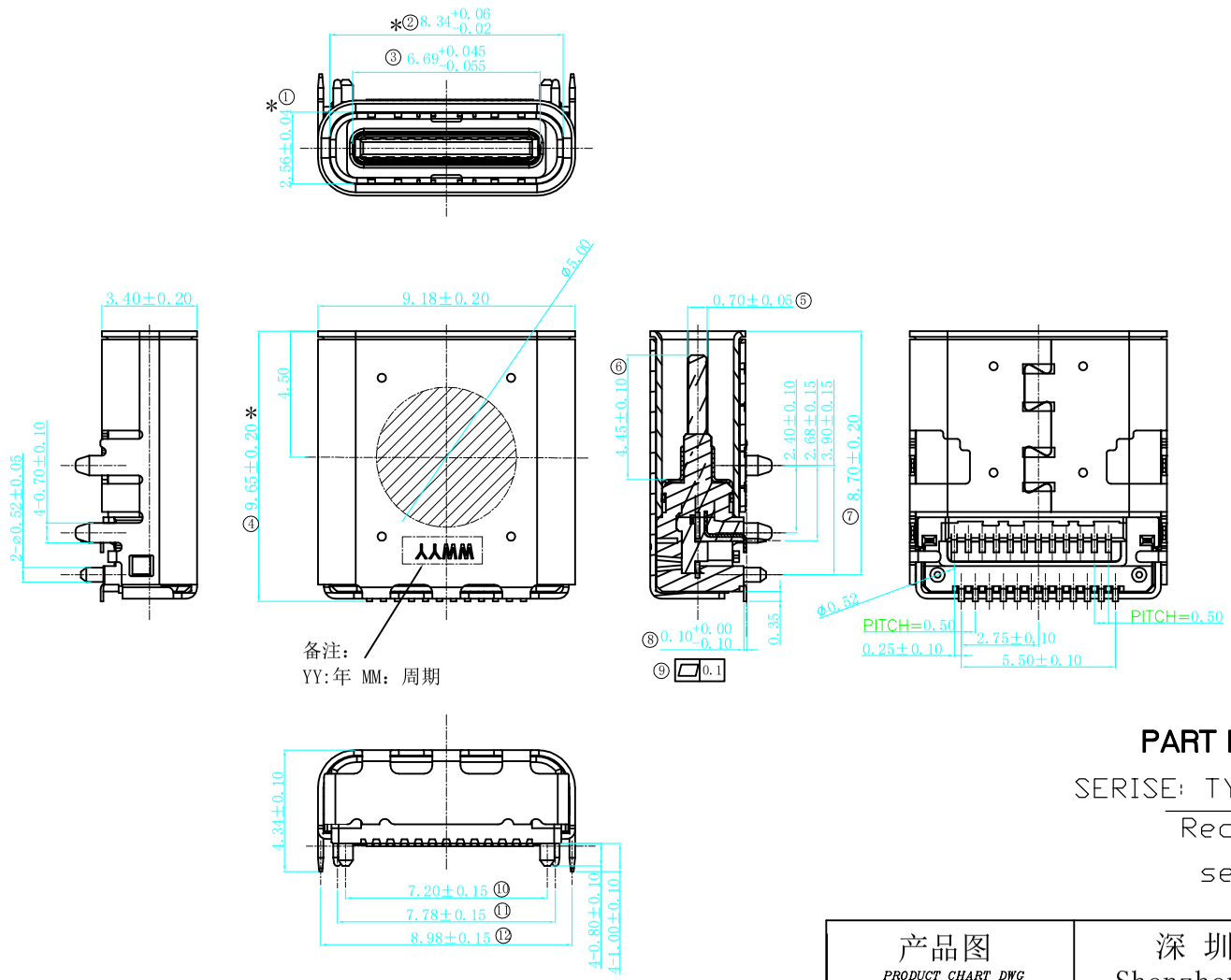

备注:
YY:年 MM: 周期

NOTES:

1. ELECTRICAL SPECIFICATION:
1.1 RATED CURRENT:3A
1.2 CONTACT RESISTANCE:40mΩ MAX(INITIAL)
50mΩ MAX(AFTER)
1.3 INSULATION RESISTANCE: 100MΩ MIN.
1.4 DIELECTRIC WITHSTANDING VOLTAGE:
100V AC R.M.S
2. MACHINERY SPECIFICATION:
2.1 MATING FORCE:5N~20N.
UNMATING FORCE:8N~20N.(AFTER TEST: 6N~20N)
2.2 DURABILITY:10000 CYCLES MIN.
3. ENVIRONMENTAL SPECIFICATION:
3.1 OPERATING CONDITION:TEMPERATURE -40° C~+85° C;HUMIDITY 80% R.H MAX
3.2 SALT SPRAY:48H
4. SOLDER ABILITY:245±5° C,5±0.5s
5. IR REFLOW: THE PEAK TEMPERATURE ON THE BOARD SHALL BE MAINTAINED FOR 10 SECONDA AT 260° C.
6.0 Note:
6.1. The FAI size is marked "Ⓧ".
6.2. Those marked with "*" are the key control sizes.

PART NO.: 8001F-2400076 -X

SERISE: TYPE C
Receptacle
serial number
Variabler

产品图 PRODUCT CHART DWG				深圳市鑫风雷电子有限公司 Shenzhen xinfenglei Electronics Co., Ltd					
公差一览表 TOLERANCE UNLESS OTHERWISE				单位 UNITS	MM	制图 DRAWING	王冠 Wangguan	产品料号 PRODUCT PART NO.	8001F-2400076-X
X.	±0.30	X°.	±5°	比例 SCALE	1:1	审核 CHKD	雷永健 Leiyongjian	产品名称 PRODUCT NO.	TYPE C 24P母座板上双贴 脚距2.4 L=9.65
.X	±0.25	.X°	±2°	日期 DATE	2009/10/20	核准 APPD	雷永健 Leiyongjian	联系方式 Mailbox/web	mailbox: sale1@xflconn.com www.xflconn.com
.XX	±0.20	.XX°	±1°						
.XXX	±0.15	.XXX°	±0.5°						

THIS DRAWING CONTAINS INFORMATION THAT IS PROPRIETARY TO XINFENGLEI ELECTRONIC CO.,LTD.AND SHOULD NOT BE USED WITHOUT WRITTEN PERMISSION

由 Autodesk 教育版产品制作

由 Autodesk 教育版产品制作

RoHS 客户图

目 錄 MAPX	设 变 内 容 MODIFICATION	日 期 DATE
A0	NEW	24-05-01

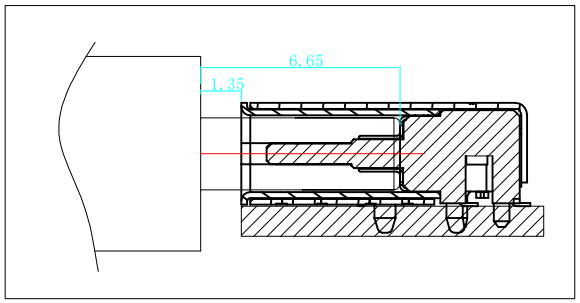

Type c 公母对插示意图

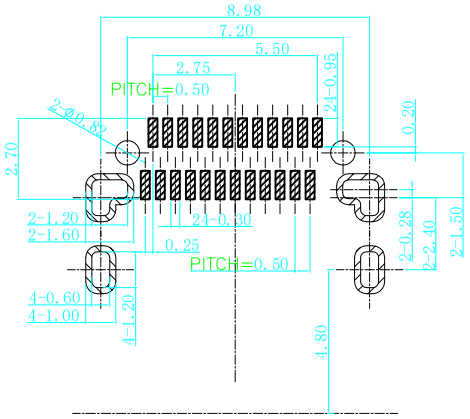

RECOMMENDED PCB LAYOUT(TOP VIEW)
THICKNESS 1.4 MM; DEFAULT TOLERANCE:±0.05

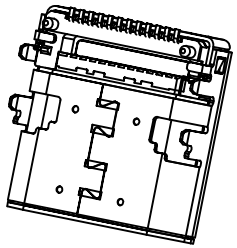

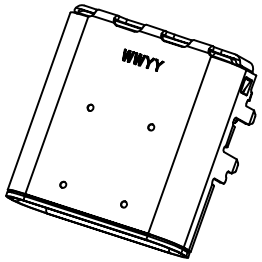

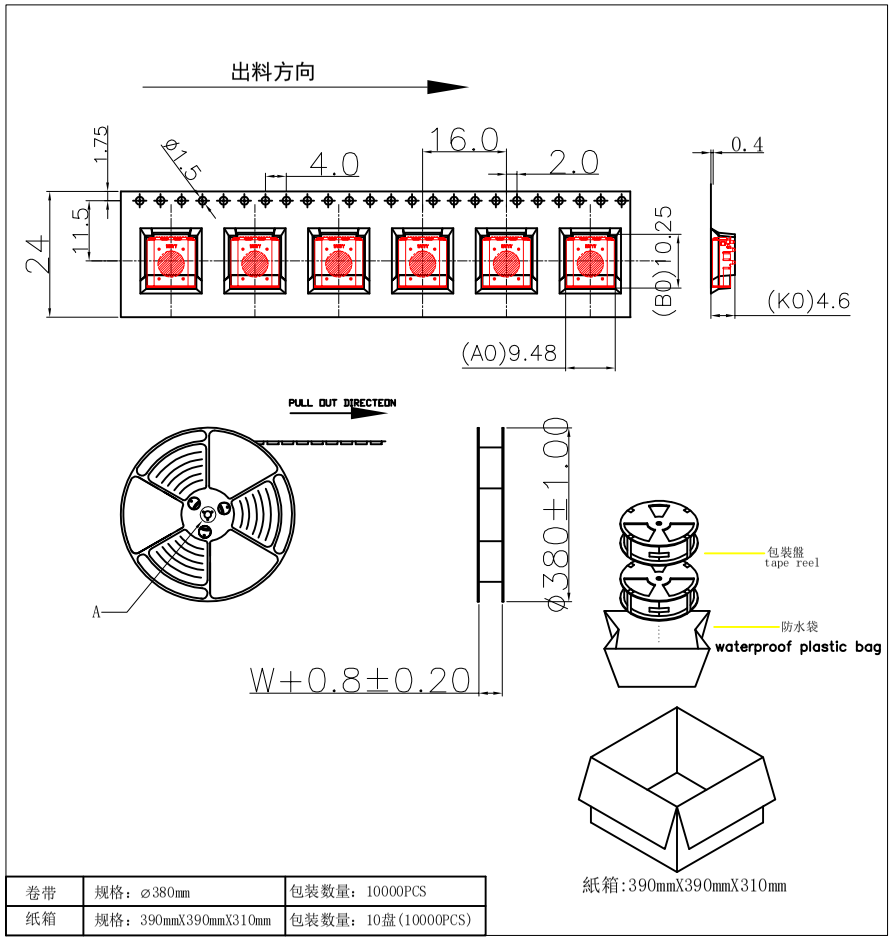

卷带	规格：Ø380mm	包装数量：10000PCS
纸箱	规格：390mmX390mmX310mm	包装数量：10盘(10000PCS)

A1	A2	A3	A4	A5	A6	A7	A8	A9	A10	A11	A12
GND	TX1+	TX1-	VBUS	CC1	D+	D-	SBU1	VBUS	RX2-	RX2+	GND
GND	RX1+	RX1-	VBUS	SBU2	D-	D+	CC2	VBUS	TX2-	TX2+	GND
B12	B11	B10	B9	B8	B7	B6	B5	B4	B3	B2	B1

产品图
PRODUCT CHART DWG

公差一览表
TOLERANCE UNLESS OTHERWISE

X.	±0.30	X°.	±5°
.X	±0.25	.X°	±2°
.XX	±0.20	.XX°	±1°
.XXX	±0.15	.XXX°	±0.5°

深 圳 市 鑫 风 雷 电 子 有 限 公 司
Shenzhen xinfenglei Electronics Co., Ltd

单位 UNITS	MM	制图 DRAWING	王 冠 Wangguan	产品料号 PRODUCT PART NO.	8001F-2400076-X
比例 SCALE	1:1	审核 CHKD	雷永健 Leiyongjian	产品名称 PRODUCT NO.	TYPE C 24P母座板上双贴 脚距2.4 L=9.65
日期 DATE	2009/10/20	核准 APPD	雷永健 Leiyongjian	联系方式 Mailbox/web	mailbox: sale1@xflconn.com www.xflconn.com

THIS DRAWING CONTAINS INFORMATION THAT IS PROPRIETARY TO XINFENGLEI ELECTRONIC CO.,LTD.AND SHOULD NOT BE USED WITHOUT WRITTEN PERMISSION

由 Autodesk 教育版产品制作