由 Autodesk 教育版产品制作

RoHS 客户图

目錄 MAPX	设变内容 MODIFICATION	日期 DATE
A0	NEW	09-10-20

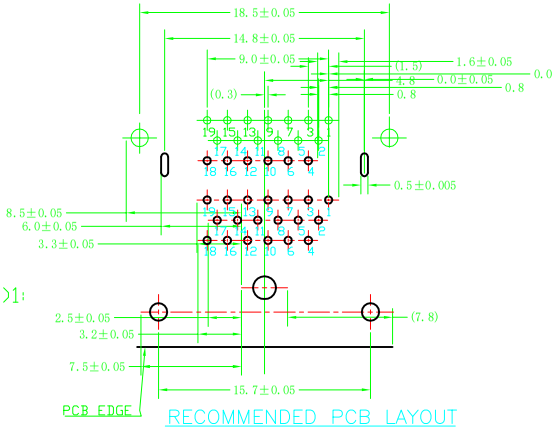

RECOMMENDED PCB LAYOUT
(THICKNESS=1.6?.15mm)

SPECIFICATIONS

SPECIFICATIONS
OPERATING CURRENT: 0.5A MAX.
OPERATION TEMPERATURE: −25℃ TO +85℃
DIELECTRIC WITHSTANDING VOLTAGE:
500Volts AC BETWEEN ADIACENT TERMINAL(UNMATE)
300Volts AC BETWEEN ADIACENT TERMINAL(MATE)
INSULATION RESISTANCE:
100Mohm MIN.(UNMATED);10Mohm MIN.(MATED)

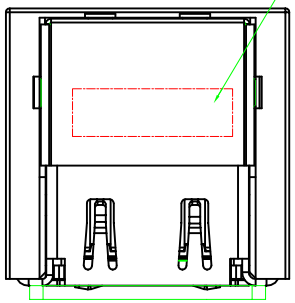

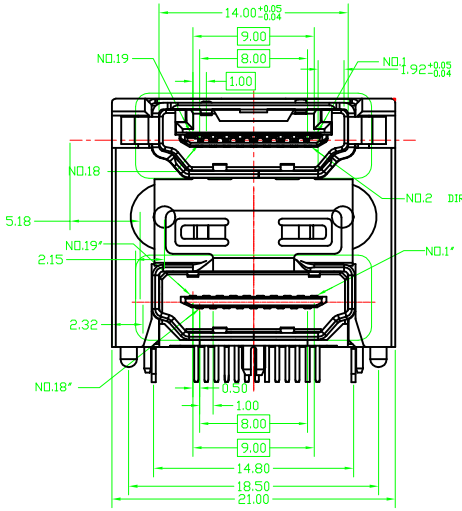

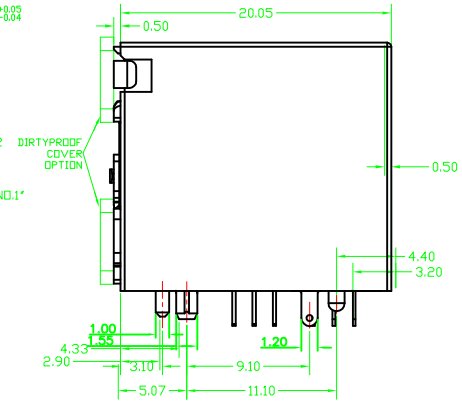

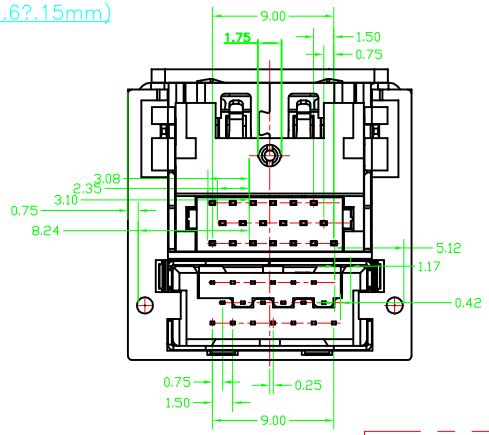

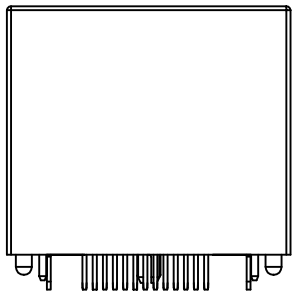

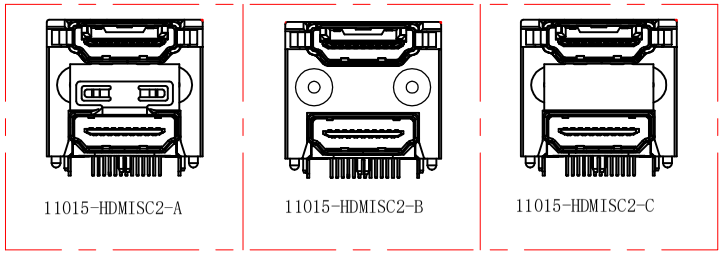

产品图 PRODUCT CHART DWG			
公差一览表 TOLERANCE UNLESS OTHERWISE			
X.	±0.30	X°.	±5°
.X	±0.25	.X°	±2°
.XX	±0.30	.XX°	±1°
.XXX	±0.15	.XXX°	±0.5°

深圳市鑫风雷电子有限公司
Shenzhen xinfenglei Electronic Co., Ltd

单位 UNITS	MM	制图 DRAWING	王 冠	产品料号 PRODUCT PART NO.	11015-HDMISC2-X		
比例 SCALE	1:1	审核 CHKD	雷永健	产品名称 PRODUCT NO.	HDMI A型双层母座无螺丝孔		
日期 DATE	2009/10/20	核准 APPD	雷永健	角法 VIEW		版本 VER	A0

THIS DRAWING CONTAINS INFORMATION THAT IS PROPRIETARY TO XINFENGLEI ELECTRONIC CO.,LTD.AND SHOULD NOT BE USED WITHOUT WRITTEN PERMISSION

由 Autodesk 教育版产品制作