RoHS 客户图

目錄 MAPX	设变内容 MODIFICATION	日期 DATE
A0	NEW	09-10-20

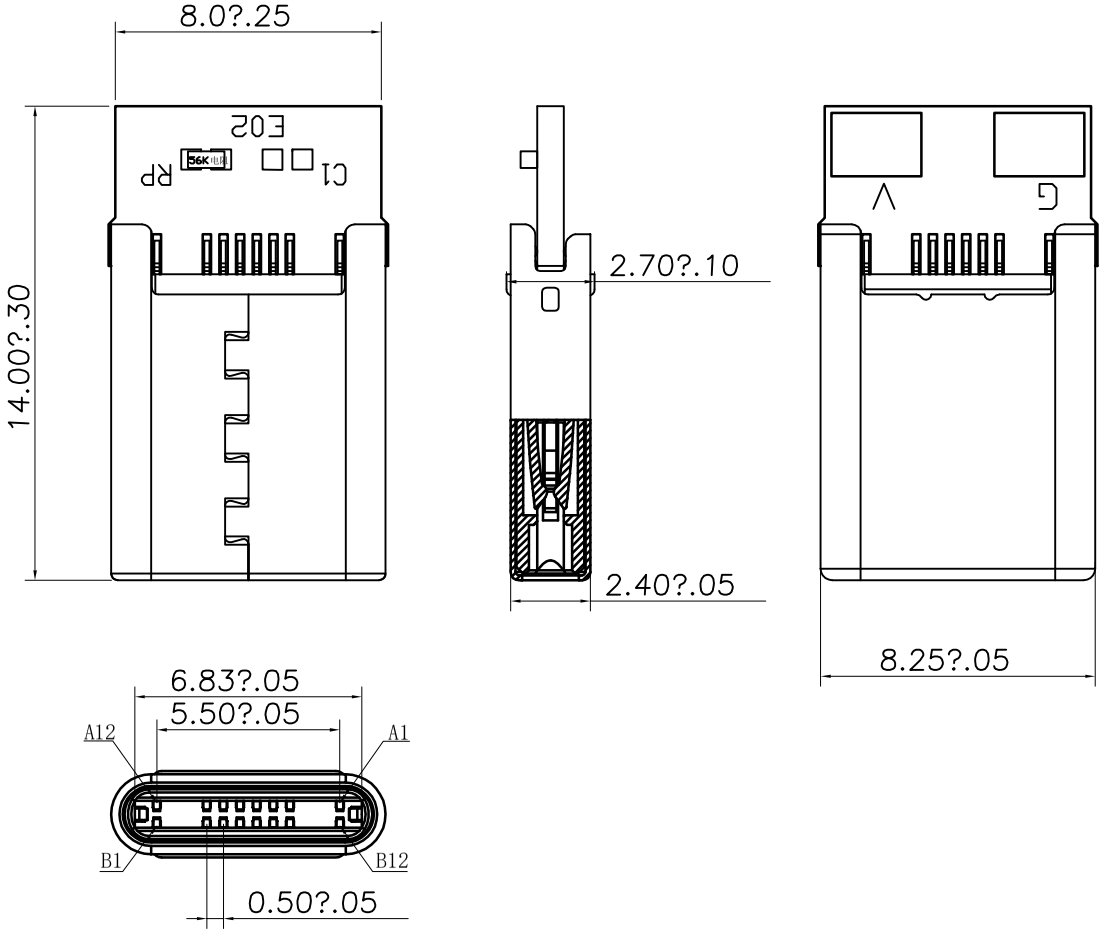

备注:

1.原材料
- 1.1 塑胶材质：LCP+30%GF 94V-0 黑色
- 1.2 端子材质: C2680
- 1.3 卡钩材质：SUS 201
- 1.4 壳子材质: SUS 201
- 1.5 PCB FR4 2层板

2. 机械性能:
- 2.1 插入力:6~20N.插拔5000次后5-20N.
- 2.2 拔出力:8~20N.插拔5000次后6-20N.
- 2.3 耐久寿命5000 CYCLES.

3. 电气性能:
- 3.1 额定电流:3A MAX .
- 3.2 额定电压:20V MAX.
- 3.3 耐电压:100V AC.
- 3.4 接触阻抗:40mΩ MAX(Initial) ,
  50mΩ MAX(5000次试验后) .
- 3.5 绝缘阻抗:100MΩ MIN.

4.电镀规格:
- 4.1 端子：镍底40u''Min 接触点镀金G/F''
  焊接处镀锡20-40U''
- 4.2 外壳：哑镍 表面镀镍40u''Min 盐雾24H

5.环境温度: 温度范围:-30°C ~ +85°C.

6.包装方式: PE袋 1000PCS/袋

7.环保要求：ROHS REACH

PIN ASSIGNMENT:

PIN NO.	A12	A11	A10	A9	A8	A7	A6	A5	A4	A3	A2	A1
Signal Name	GND	RX2+	RX2-	VBUS	SBU1	D-	D+	CC	VBUS	TX1-	TX1+	GND
PIN NO.	GND	TX2+	TX2-	VBUS	Vconn			SBU2	VBUS	RX1-	RX1+	GND
Signal Name	B1	B2	B3	B4	B5	B6	B7	B8	B9	B10	B11	B12

产品图
PRODUCT CHART DWG

公差一览表
TOLERANCE UNLESS OTHERWISE

X.	±0.30	X°.	±5°
.X	±0.25	.X°	±2°
.XX	±0.20	.XX°	±1°
.XXX	±0.15	.XXX°	±0.5°

深 圳 市 鑫 风 雷 电 子 有 限 公 司
Shenzhen xinfenglei Electronics Co., Ltd

单位 UNITS	MM	制图 DRAWING	王 冠 Wangguan	产品料号 PRODUCT PART NO.	8001M-1600042-X
比例 SCALE	1:1	审核 CHKD	雷永健 Leiyongjian	产品名称 PRODUCT NO.	Type-c 16P 插针铆压壳哑镍 9.2款(E02-56K电阻)L=14.0 两个焊点
日期 DATE	2009/10/20	核准 APPD	雷永健 Leiyongjian	联系方式 Mailbox/web	mailbox: salel@xflconn.com www.xflconn.com

THIS DRAWING CONTAINS INFORMATION THAT IS PROPRIETARY TO XINFENGLEI ELECTRONIC CO.,LTD.AND SHOULD NOT BE USED WITHOUT WRITTEN PERMISSION

由 Autodesk 教育版产品制作